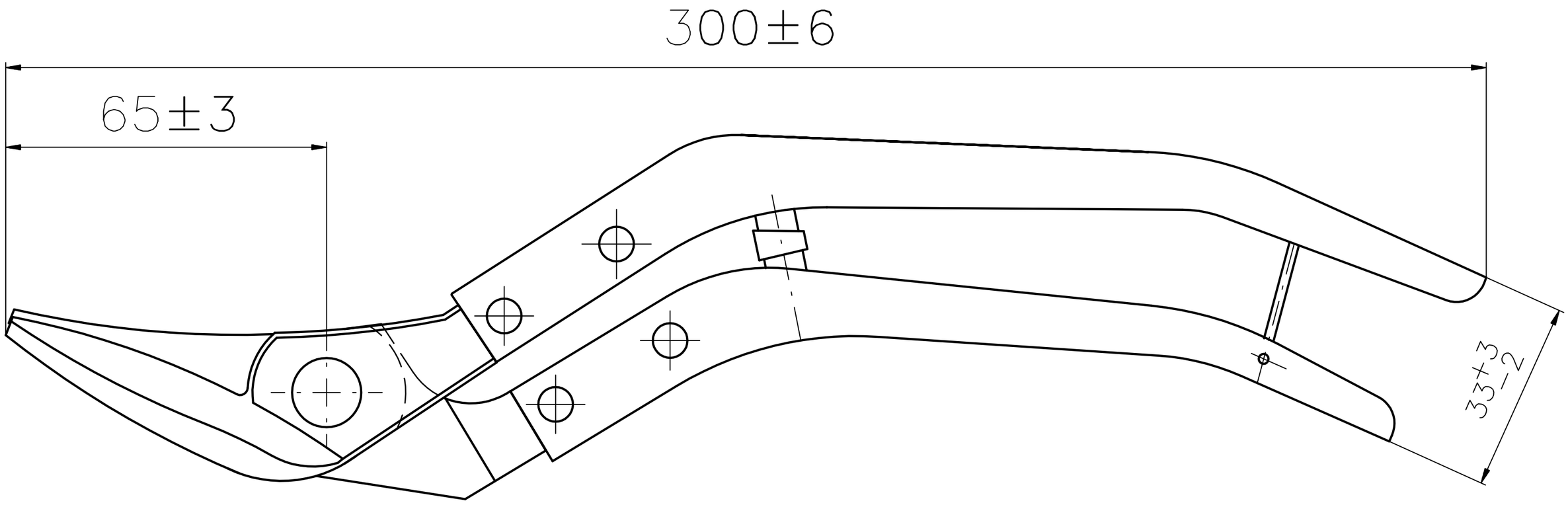
300±6
65±3
33+3
-2